TS 6 x 7H

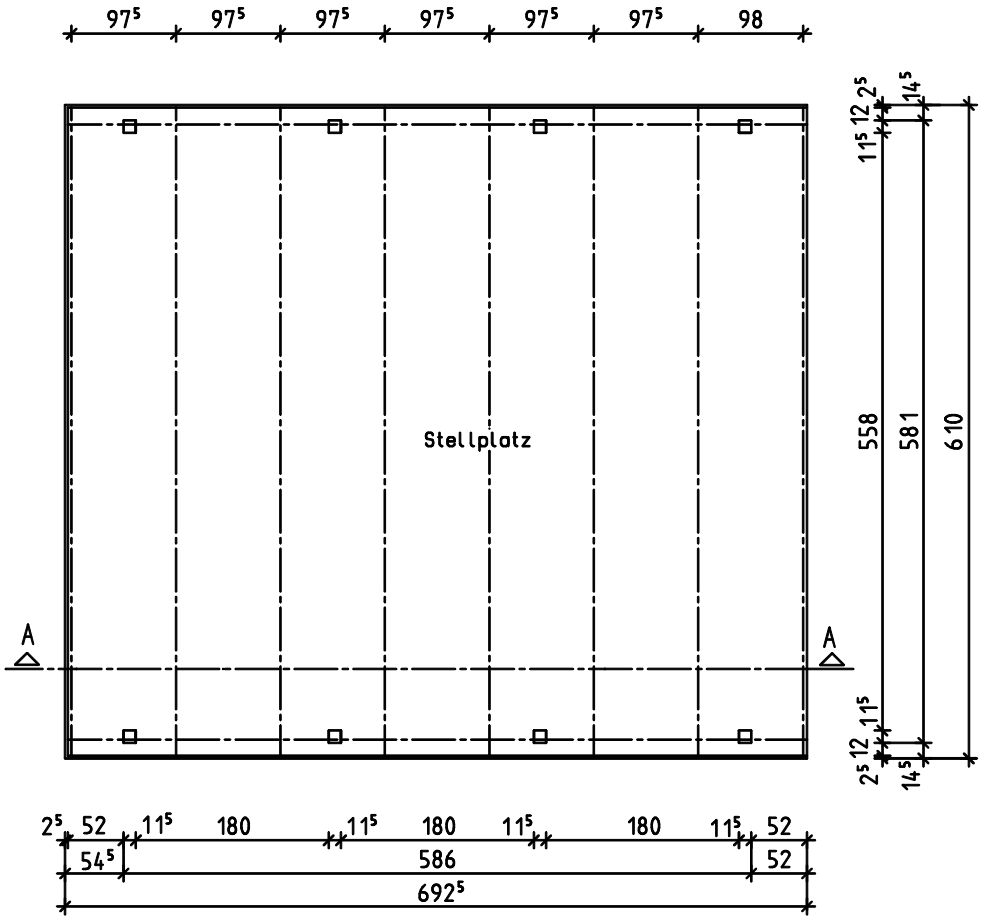

Draufsicht

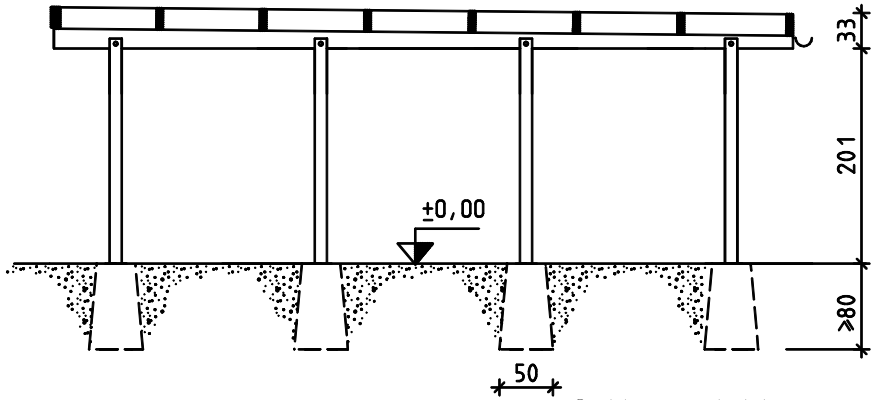

Schnitt A-A

Seitenansicht

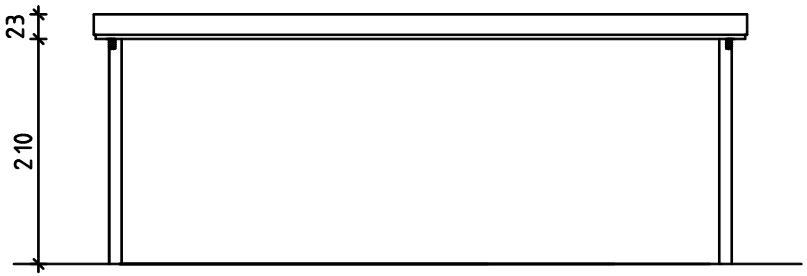

Vorderansicht

BAUHERR	
BAUORT	
VORHABEN	Neubau Carport
DATUM	M 1:50

BAUHERR	ENTWURFSVERFASSER
DATUM	DATUM